Drehkupplung mit zylindrischem Außengewinde und Dichtung

AG BSPP	Technologie	Betriebsdruck	Durchsatz bei 6 Bar
G 1/2	"One-Push"-Sicherheit (Schutz vor Peitschenhieb)	2 bis 12 bar	1 820 l/min (ΔP = 0,6 bar)
Durchgang	**Temperatur**	**Werkstoff**	**Vorteile**
7,4 mm	-15°C bis +70°C	Körper : Verbundwerkstoff	Antistatisch Kratzschutz

Beschreibung

Artikelnummer	AG BSPP
ESI 071153SE	G 1/2

Prevost SAS - 15 Rue du Pré Faucon - CS 90208 - Annecy-le-vieux - 74940 Annecy - France
Tel : +33 (0)4 50 64 04 45 - sales@prevost.eu - www.prevost.eu

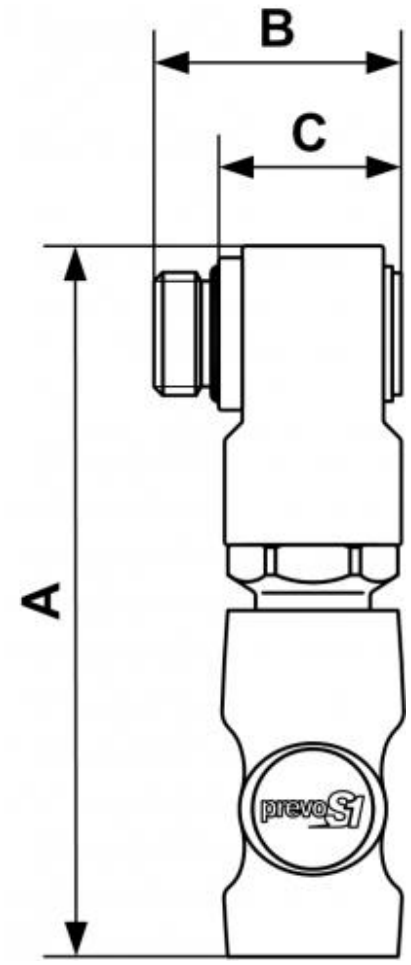

Dimensions			
Artikelnummer	A mm	B mm	C mm
ESI 071153SE	120	41	29