Aluminium-Schlagschrauber - Neue Generation

Vierkant
1"

Max. Lösemoment (Nm)
2441

Durchsatz (l/min)
255

Drehzahl (U/min)
5000

IG BSPT
R 1/2

Geräuschpegel (dB(A))
99,5

Gewicht (kg)
7,1

Max. Betriebsdruck
6,2 bar

Anwendungen
Montagearbeiten mit Schrauben und Bolzen

Vorteile
Feste Anzugskraft

Anschluss
Lieferung mit 3 Nippeln: ISO 6150 B; European 7,4 mm; ARO 210

Beschreibung

Artikelnummer	Vierkant	Max. Lösemoment (Nm)	Durchsatz (l/min)	Drehzahl (U/min)	IG BSPT	Geräuschpegel (dB(A))	Gewicht (kg)
TIW A012440	1"	2441	255	5000	R 1/2	99,5	7,1

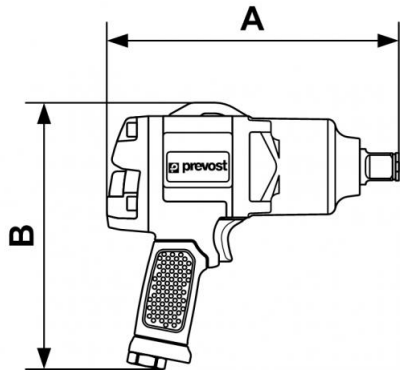

Dimensions		
Artikelnummer	A mm	B mm
TIW A012440	274	251