Drehmomentbegrenzter Verbundstoff-Schlagschrauber - Doppelhammer

Vierkant	Max. Anzugs-lösemoment (Nm)	Durchsatz (l/min)	Drehzahl (U/min)
1/2"	R 814 F 108	125	R 8000 F 2500
Geräuschpegel (dB(A))	**Gewicht (kg)**	**IG BSPT**	**Max. Betriebsdruck**
88	2,15	R 1/4	6,2 bar
Anwendungen	**Vorteile**	**Anschluss**	
Montagearbeiten mit Schrauben und Bolzen	Feste Anzugskraft	Lieferung mit 3 Nippeln: ISO 6150 B; European 7,4 mm; ARO 210	

Beschreibung

Artikelnummer	Vierkant	Max. Anzugs-lösemoment (Nm)	Durchsatz (l/min)	Drehzahl (U/min)	Geräuschpegel (dB(A))	Gewicht (kg)	IG BSPT
TIW C12L815	1/2"	R 814 F 108	125	R 8000 F 2500	88	2,15	R 1/4

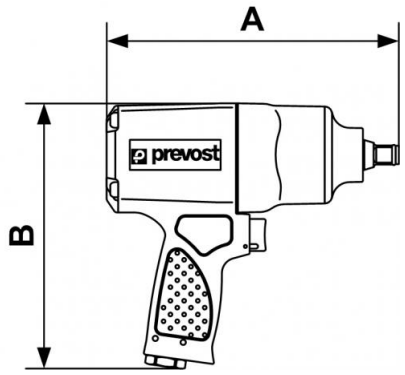

Dimensions		
Artikelnummer	A mm	B mm
TIW C12L815	193	176