Pistolen-Schwingschleifer Ø 75 mm

Abweichung (mm)
3

Durchmesser (Schleifteller)
75 mm 3"

Durchsatz (l/min)
113

Leistung (CV - W)
0,45 CV - 330 W

Drehzahl (U/min)
16 000

Geräuschpegel (dB(A))
80

Gewicht (kg)
0,72

IG BSPT
R 1/4

Max. Betriebsdruck
6,2 bar

Anwendungen
Abbeizen und Vorbereitung von Metallflächen vor dem Lackieren

Vorteile
Einsatzkomfort und niedriger Geräuschpegel

Anschluss
Lieferung mit 3 Nippeln: ISO 6150 B; European 7,4 mm; ARO 210

Beschreibung

rtikelnumme	Abweichung (mm)	Durchmesse (Schleifteller)	Durchsatz (l/min)	Leistung (CV - W)	Drehzahl (U/min)	Geräuschpeg (dB(A))	Gewicht (kg)	IG BSPT
TPS E16000	3	75 mm 3"	113	0,45 CV - 330 W	16 000	80	0,72	R 1/4

Prevost SAS - 15 Rue du Pré Faucon - CS 90208 - Annecy-le-vieux - 74940 Annecy - France
Tel : +33 (0)4 50 64 04 45 - sales@prevost.eu - www.prevost.eu

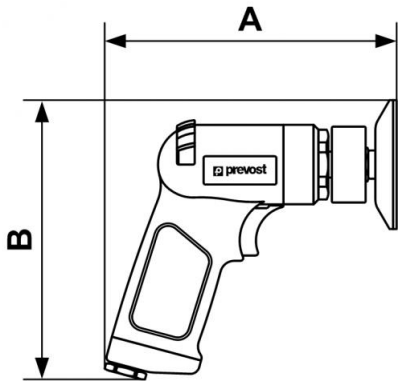

Dimensions		
Artikelnummer	A mm	B mm
TPS E16000	165	158