Verbundstoff-Schlagschrauber - Doppelhammer - Verstärkt - im Koffer

Vierkant	Max. Lösemoment (Nm)	Durchsatz (l/min)	Drehzahl (U/min)
1/2"	1085	190	8000
IG BSPT	**Geräuschpegel (dB(A))**	**Gewicht (kg)**	**Max. Betriebsdruck**
R 1/4	96	4,9	6,2 bar
Anwendungen	**Vorteile**	**Anschluss**	
Montagearbeiten mit Schrauben und Bolzen	Feste Anzugskraft	Lieferung mit 3 Nippeln: ISO 6150 B; European 7,4 mm; ARO 210	

Beschreibung

Artikelnummer	Vierkant	Max. Lösemoment (Nm)	Durchsatz (l/min)	Drehzahl (U/min)	IG BSPT	Geräuschpegel (dB(A))	Gewicht (kg)
TIW C121150K	1/2"	1085	190	8000	R 1/4	96	4,9

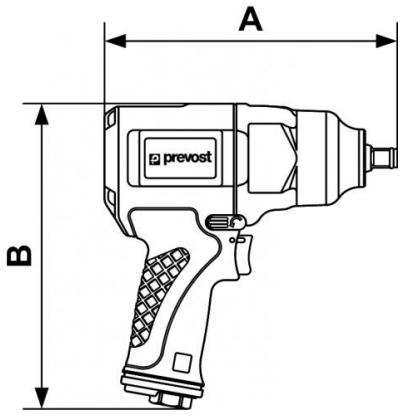

Dimensions		
Artikelnummer	A mm	B mm
TIW C121150K	198	207