Blaspistole mit Luftschild

IG BSPP	Luftverbrauch (bei 6 bar (Nm3/h))	Geräuschpegel (bei 6 bar (dBA))	Länge der Düse (mm)
G 1/4	27	82	61
Parabolischer Ø (mm)	**Max. Betriebsdruck**	**Werkstoff**	**Vorteile**
20	10 bar	Körper Verbundwerkstoff	Stufenlose Regelung Blaskraft

Beschreibung

Artikelnummer	IG BSPP	Luftverbrauch (bei 6 bar (Nm3/h))	Geräuschpegel (bei 6 bar (dBA))	Länge der Düse (mm)	Parabolischer Ø (mm)
27102 ECR	G 1/4	27	82	61	20

Prevost SAS - 15 Rue du Pré Faucon - CS 90208 - Annecy-le-vieux - 74940 Annecy - France
Tel : +33 (0)4 50 64 04 45 - sales@prevost.eu - www.prevost.eu

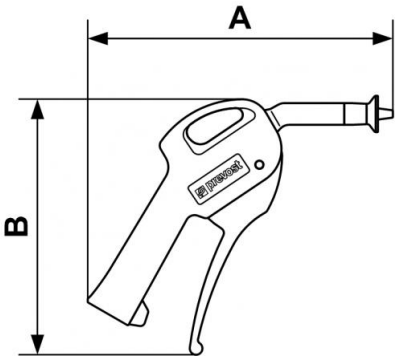

Dimensions		
Artikelnummer	A mm	B mm
27102 ECR	168	141