prevoS1 Blaspistole mit OSHA Verbundwerkstoff Polyamid Düse

Luftstrahlstärke (bei 6 bar (g)	Dynamischer Druck (für 10 mm bei 6 bar)	Luftverbrauch (bei 6 bar (Nm3/h)	Geräuschpegel (bei 6 bar (dBA)
260	1	13	87
Profil	**Max. Betriebsdruck**	**Temperatur**	**Werkstoff**
British	12 bar	-15°C bis +70°C	Körper Verbundwerkstoff
Vorteile	**Anschluss**		
Kompakt	Integrierter Nippel		

Beschreibung

Artikelnummer	Luftstrahlstärke (bei 6 bar (g)	Dynamischer Druck (für 10 mm bei 6 bar)	Luftverbrauch (bei 6 bar (Nm3/h)	Geräuschpegel (bei 6 bar (dBA)
BBG 06OSH	260	1	13	87

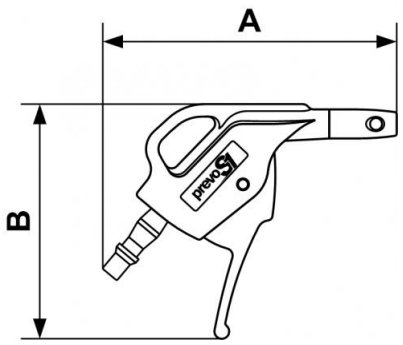

Dimensions		
Artikelnummer	A mm	B mm
BBG 06OSH	121	97