prevoS1 Blaspistole mit OSHA Verbundwerkstoff Polyamid Düse; Taschenmodell

Luftstrahlstärke (bei 6 bar (g))	Dynamischer Druck (für 10 mm bei 6 bar (bar))	Luftverbrauch (bei 6 bar (Nm3/h))	Geräuschpegel (bei 6 bar (dBA))
168	0,5	14	89

Max. Betriebsdruck	Temperatur	Werkstoff	Vorteile
12 bar	-15°C bis +70°C	Körper Verbundwerkstoff	Kompakt

Anschluss
Integrierter Nippel

Beschreibung

Artikelnummer	Luftstrahlstärke (bei 6 bar (g))	Dynamischer Druck (für 10 mm bei 6 bar (bar))	Luftverbrauch (bei 6 bar (Nm3/h))	Geräuschpegel (bei 6 bar (dBA))
UPG 06OSH	168	0,5	14	89

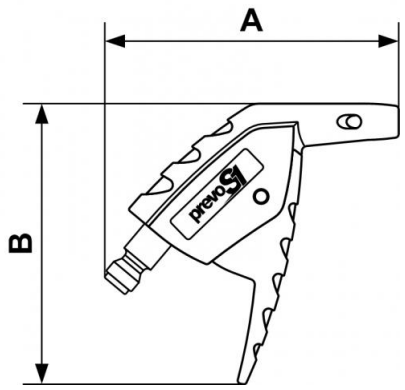

Dimensions		
Artikelnummer	A mm	B mm
UPG 06OSH	97	93