ALTO 2 - Doppelblock - Filterregler mit Manometer, Öler, Sicherheitskupplung prevoS1 und Wandbefestigungsset

IG BSPP	Durchfluß (l/min bei 7 bar ΔP	Max. Betriebsdruck (bar)	Filterung (µm)
G 3/8	1bar) = 1250	12	25

Ausgestattet mit 1 Kupplung	Temperatur	Werkstoff	Ausgestattet mit
ESI 07	+5°C bis +50 °C	Körper : Aluminium Behälter Polycarbonat mit Metallschutz	Manuellem Ablass

Beschreibung

Artikelnummer	IG BSPP	Durchfluß (l/min bei 7 bar ΔP	Max. Betriebsdruck (bar)	Filterung (µm)	Ausgestattet mit 1 Kupplung	Durchfluß (l/min bei 7 bar ΔP : 1bar)

KTB SM2ES	G 3/8	1bar) = 1250	12	25	ESI 07	833
KTB SM2IS	G 3/8		12	25	ISI 06	

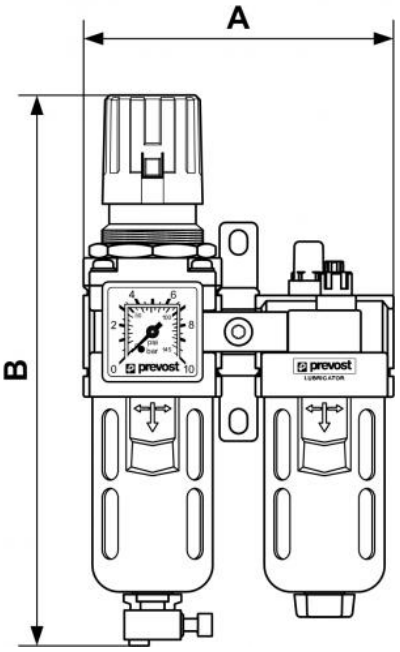

Dimensions		
Artikelnummer	A mm	B mm
KTB SM2ES	124	220
KTB SM2IS	4.882	8.661