Rohrleitungsdose mit Innengewinde - 1 Kupplung und Ablass - Profil Britisch - Durchgang 6 mm

Eingang mit IG BSPP G 1/2	**Ausgang mit 1 Kupplung** BSI 06	**Profil** British	**Technologie** "One-Push"-Sicherheit (Schutz vor Peitschenhieb)
Betriebsdruck 2 bis 12 bar	**Durchsatz bei 6 Bar** 750 l/min (?P = 0,6 bar)	**Durchgang** 6 mm	**Temperatur** -15°C bis +70°C
Werkstoff Körper : Verbundwerkstoff	**Vorteile** Antistatisch Kratzschutz		

Beschreibung

Artikelnummer	Eingang mit IG BSPP	Ausgang mit 1 Kupplung
BSI 061103WK	G 1/2	BSI 06

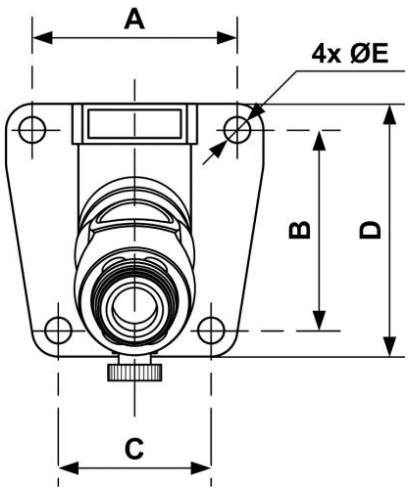

Dimensions					
Artikelnummer	A mm	B mm	C mm	D mm	E mm
BSI 061103WK	51	50	38	63	6.5