Rohrleitungsdose mit Innengewinde - 1 Kupplung und Ablass - Profil ISO 6150 C - Durchgang 6 mm

Eingang mit IG BSPP
G 1/2

Ausgang mit 1 Kupplung
CSI 06

Technologie
"One-Push"-Sicherheit
(Schutz vor Peitschenhieb)

Betriebsdruck
2 bis 12 bar

Durchsatz bei 6 Bar
833 l/min (ΔP = 0,6 bar)

Durchgang
6 mm

Temperatur
-15°C bis +70°C

Werkstoff
Körper : Verbundwerkstoff

Vorteile
Antistatisch Kratzschutz

Beschreibung

Artikelnummer	Eingang mit IG BSPP	Ausgang mit 1 Kupplung
CSI 061103WK	G 1/2	CSI 06

Prevost SAS - 15 Rue du Pré Faucon - CS 90208 - Annecy-le-vieux - 74940 Annecy - France
Tel : +33 (0)4 50 64 04 45 - sales@prevost.eu - www.prevost.eu

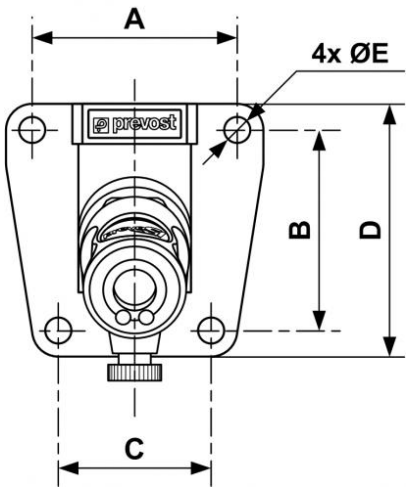

Dimensions					
Artikelnummer	A mm	B mm	C mm	D mm	E mm
CSI 061103WK	51	50	38	63	6.5