Rohrleitungsdose mit Innengewinde - 1 Kupplung und Ablass - Profil ISO 6150 C - Durchgang 8 mm

Eingang mit IG BSPP
G 1/2

Ausgang mit 1 Kupplung
CSI 08

Technologie
"One-Push"-Sicherheit
(Schutz vor Peitschenhieb)

Betriebsdruck
2 bis 12 bar

Durchsatz bei 6 Bar
2028 l/min (?P = 0,6 bar)

Durchgang
8 mm

Temperatur
-15°C bis +70°C

Werkstoff
Körper : Verbundwerkstoff

Vorteile
Antistatisch Kratzschutz

Beschreibung

Artikelnummer	Eingang mit IG BSPP	Ausgang mit 1 Kupplung
CSI 081103WK	G 1/2	CSI 08

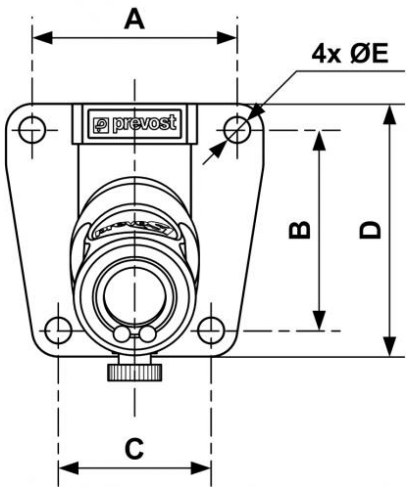

Dimensions					
Artikelnummer	A mm	B mm	C mm	D mm	E mm
CSI 081103WK	51	50	38	63	6.5