Rohrleitungsdose mit Innengewinde - 1 Kupplung und Ablass - European Profil - Durchgang 10,4 mm

Eingang mit IG BSPP
G 1/2

Ausgang mit 1 Kupplung
ESI 11

Profil
European 10,4 mm

Technologie
"One-Push"-Sicherheit (Schutz vor Peitschenhieb)

Betriebsdruck
2 bis 16 bar

Durchsatz bei 6 Bar
3530 l/min (ΔP = 0,6 bar)

Durchgang
10,4 mm

Temperatur
-15°C bis +70°C

Werkstoff
Körper : Edelstahl

Vorteile
Antistatisch Ausgezeichnete Leistung Harte Einsatzbedingungen

Beschreibung

Artikelnummer	Eingang mit IG BSPP	Ausgang mit 1 Kupplung
ESI 111103WK	G 1/2	ESI 11

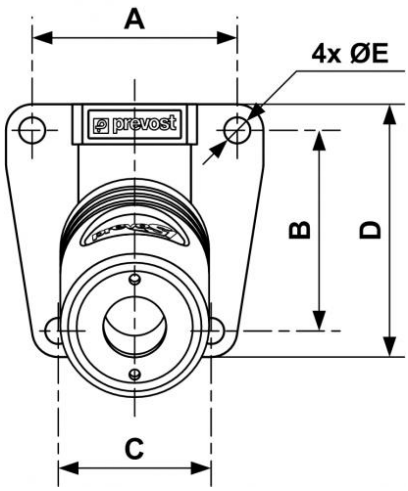

Dimensions					
Artikelnummer	A mm	B mm	C mm	D mm	E mm
ESI 111103WK	51	50	38	63	6.5