# Rohrleitungsdose mit Innengewinde - 2 Kupplungen und Ablass - Profil ISO 6150 B - Durchgang 6 mm

**Eingang mit IG BSPP**
G 1/2

**Ausgang mit 2 Kupplungen**
ISI 06

**Technologie**
"One-Push"-Sicherheit
(Schutz vor Peitschenhieb)

**Betriebsdruck**
2 bis 12 bar

**Durchsatz bei 6 Bar**
833 l/min (ΔP = 0,6 bar)

**Durchgang**
6 mm

**Temperatur**
-15°C bis +70°C

**Werkstoff**
Körper : Verbundwerkstoff

**Vorteile**
Antistatisch Kratzschutz

## Beschreibung

| Artikelnummer | Eingang mit IG BSPP | Ausgang mit 2 Kupplungen |
|---|---|---|
| **ISI 068103WK** | G 1/2 | ISI 06 |
| **ISI 068104WK** | G 3/4 | ISI 06 |

Prevost SAS - 15 Rue du Pré Faucon - CS 90208 - Annecy-le-vieux - 74940 Annecy - France
Tel : +33 (0)4 50 64 04 45 - sales@prevost.eu - www.prevost.eu

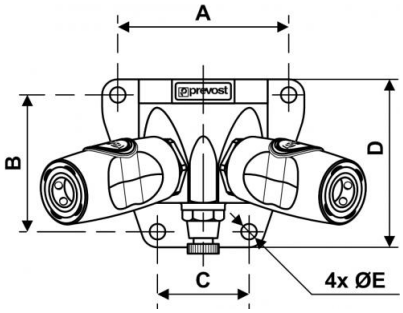


| Dimensions | | | | | |
|---|---|---|---|---|---|
| Artikelnummer | A mm | B mm | C mm | D mm | E mm |
| **ISI 068103WK** | 71 | 57 | 38 | 70 | 6.5 |
| **ISI 068104WK** | 71 | 57 | 38 | 70 | 6.5 |