# Rohrleitungsdose mit Innengewinde - 2 Kupplungen und Ablass - Profil Asiatisch - Durchgang 7,5 mm

**IG BSPP**
G 1/2

**Ausgang mit 2 Kupplungen**
OSG 08

**Profil**
Asian

**Technologie**
Sicherheit (Schutz vor Peitschenhieb)

**Betriebsdruck**
2 bis 12 bar

**Durchsatz bei 6 Bar**
1966 l/min (ΔP = 0,6 bar)

**Durchgang**
8 mm

**Temperatur**
-15°C bis +70°C

**Werkstoff**
Körper : Verbundwerkstoff

**Vorteile**
Kratzschutz

## Beschreibung

| Artikelnummer | IG BSPP | Ausgang mit 2 Kupplungen |
|---|---|---|
| **OSG 088103WK** | G 1/2 | OSG 08 |
| **OSG 088104WK** | G 3/4 | OSG 08 |

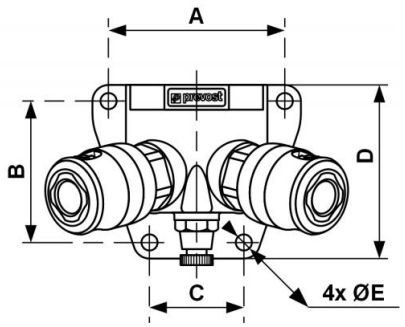


| Dimensions | | | | | |
|---|---|---|---|---|---|
| Artikelnummer | A mm | B mm | C mm | D mm | E mm |
| **OSG 088103WK** | 71 | 57 | 38 | 70 | 6.5 |
| **OSG 088104WK** | 71 | 57 | 38 | 70 | 6.5 |