Magnetisches Ablassventil zur Beseitigung der Kondensate

Eingang mit IG BSPP
2 x G 1/2

Ausgang mit IG BSPP
G 1/8

Evakuierung der Kondensate
200 L/Stunde

Max. Betriebsdruck
16 bar

Temperatur
+ 2°C bis +50°C

Werkstoff
Körper: aluminium

Beschreibung

Artikelnummer	Eingang mit IG BSPP	Ausgang mit IG BSPP	Evakuierung der Kondensate
PMA 201	2 x G 1/2	G 1/8	200 L/Stunde

Prevost SAS - 15 Rue du Pré Faucon - CS 90208 - Annecy-le-vieux - 74940 Annecy - France
Tel : +33 (0)4 50 64 04 45 - sales@prevost.eu - www.prevost.eu

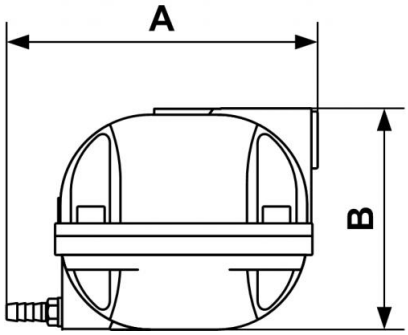

Dimensions		
Artikelnummer	A mm	B mm
PMA 201	145	105