Blaspistole mit Venturi-Effekt

IG BSPP	Luftverbrauch (bei 6 bar (Nm3/h))	Geräuschpegel (bei 6 bar (dBA))	Länge der Düse (mm)
G 1/4	12,4	103	193

Dynamischer Druck (bar)	Luftstrahlstärke (bei 6 bar (g))	Max. Betriebsdruck	Werkstoff
0,21	264	10 bar	Körper Verbundwerkstoff

Vorteile

Stufenlose Regelung

Blaskraft

Beschreibung

Artikelnummer	IG BSPP	Luftverbrauch (bei 6 bar (Nm3/h))	Geräuschpegel (bei 6 bar (dBA))	Länge der Düse (mm)	Dynamischer Druck (bar)	Luftstrahlstärke (bei 6 bar (g))
27102 VEN	G 1/4	12,4	103	193	0,21	264

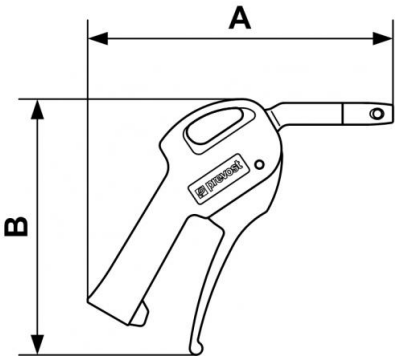

Dimensions
Artikelnummer
27102 VEN