ALTO 3 - Doppelblock - Filterregler mit Manometer, Öler, Wandbefestigungsset und Schnellverbinder für Leitungsanschluss

IG BSPP	Durchfluß (l/min bei 7 bar ?P : 1bar)	Max. Betriebsdruck (bar)	Filterung (µm)
G 1/2	2800	12	25

Temperatur	Werkstoff	Ausgestattet mit
+5°C bis +50 °C	Körper : Aluminium Behälter Polycarbonat mit Metallschutz	Manuellem Ablass

Beschreibung

Artikelnummer	IG BSPP	Durchfluß (l/min bei 7 bar ΔP : 1bar)	Max. Betriebsdruck (bar)	Filterung (µm)
TB PSM3	G 1/2	2800	12	25

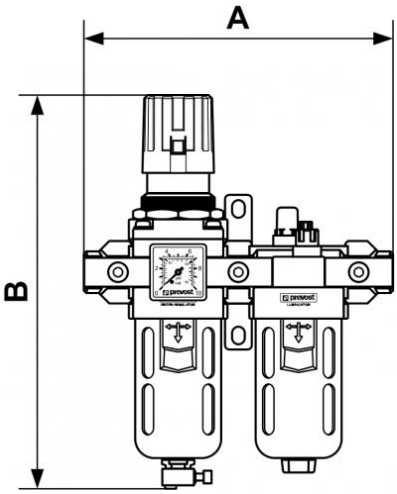

Dimensions		
Artikelnummer	A mm	B mm
TB PSM3	220	280