ALTO 3 - Dreifachblock - Filterregler, Manometer, Öler, Wandbefestigungsset und Schnellverbinder für Leitungsanschluss

IG BSPP
G 1/2

Durchfluß (l/min bei 7 bar ΔP : 1bar)
3500

Max. Betriebsdruck (bar)
12

Filterung (µm)
25

Temperatur
+5°C bis +50 °C

Werkstoff
Körper : Aluminium Behälter Polycarbonat mit Metallschutz

Ausgestattet mit
Manuellem Ablass

Beschreibung

Artikelnummer	IG BSPP	Durchfluß (l/min bei 7 bar ΔP : 1bar)	Max. Betriebsdruck (bar)	Filterung (µm)
TT SM3	G 1/2	3500	12	25

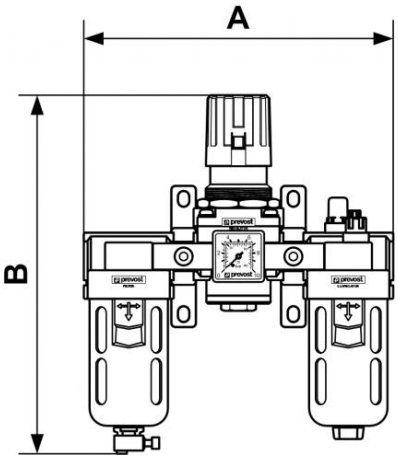

Dimensions		
Artikelnummer	A mm	B mm
TT SM3	241	280