ALTO 3 - Filterregler mit Manometer, Wandbefestigungsset und Schnellverbinder für Leitungsanschluss

IG BSPP	Durchfluß (l/min bei 7 bar ΔP : 1bar)	Max. Betriebsdruck (bar)	Filterung (µm)
G 1/2	3000	12	25

Temperatur	Werkstoff	Ausgestattet mit
+5°C bis +50 °C	Körper : Aluminium Behälter Polycarbonat mit Metallschutz	Manuellem Ablass

Beschreibung

Artikelnummer	IG BSPP	Durchfluß (l/min bei 7 bar ΔP : 1bar)	Max. Betriebsdruck (bar)	Filterung (µm)
TM PSM3	G 1/2	3000	12	25

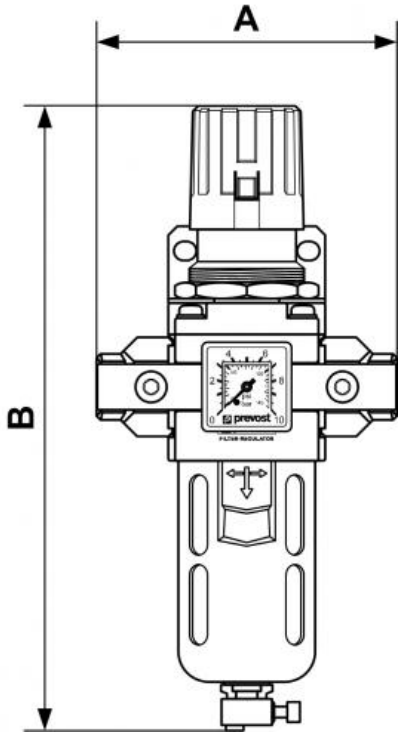

Dimensions		
Artikelnummer	A mm	B mm
TM PSM3	134	280