ALTO 3 - Doppelblock - Filter-Manometer, Regler und Öler mit Befestigung und Zwischenstück

IG BSPP	Durchfluß (l/min bei 7 bar Δp	Max. Betriebsdruck (bar)	Filterung (µm)
G 1/2	1bar) = 2800	12	25

Temperatur	Werkstoff	Ausgestattet mit
+5°C bis +50 °C	Körper : Aluminium Behälter Polycarbonat mit Metallschutz	Manuellem Ablass

Beschreibung

Artikelnummer	IG BSPP	Durchfluß (l/min bei 7 bar Δp	Max. Betriebsdruck (bar)	Filterung (µm)
TB SME3	G 1/2	1bar) = 2800	12	25

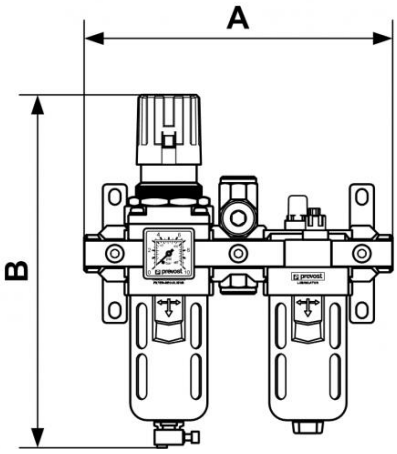

Dimensions		
Artikelnummer	A mm	B mm
TB SME3	245	280