ALTO 4 - Regler

IG BSPP
G 3/4

Durchfluß (l/min bei 7 bar ?P
1bar) = 5000

Betriebsdruck (bar)
Eingang : 15 Ausgang : 0,5-10

Temperatur
+5°C bis +50 °C

Werkstoff
Körper : Aluminium
Behälter Polycarbonat mit Metallschutz

Ausgestattet mit
Manuellem Ablass

Beschreibung

Artikelnummer	IG BSPP	Durchfluß (l/min bei 7 bar ?P	Betriebsdruck (bar)	Durchfluß (l/min bei 7 bar ΔP : 1bar)
TR 4	G 3/4	1bar) = 5000	Eingang : 15 Ausgang : 0,5-10	6000
TR 5	G 1		Eingang : 15 Ausgang : 0,5-10	

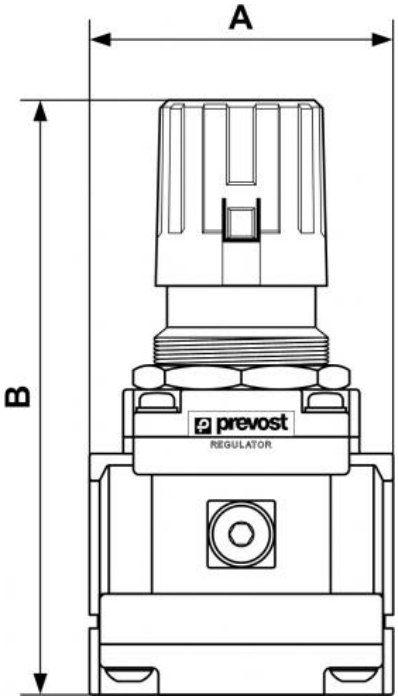

Dimensions		
Artikelnummer	A mm	B mm
TR 4	90	177
TR 5	90	177