Serie DMO - DGO - Ohne Schlauch - Edelstahl 304 für Hochdruck

Ausgang mit AG BSPP	Drehbarer Eingang mit IG BSPP	Fassungsvermögen (m)	Gewicht (kg)
G 3/8	G 3/8	15	15

Technologie	Werkstoff	Ausgestattet mit
Schlaucheinrastung mit Sperrraste	Gehäuse Edelstahl AISI 304	Fester Halterung

Beschreibung

Artikelnummer	Ausgang mit AG BSPP	Drehbarer Eingang mit IG BSPP	Fassungsvermögen (m)	Gewicht (kg)
DMO NHPI	G 3/8	G 3/8	15	15
DGO NHPI	G 3/8	G 3/8	20	20

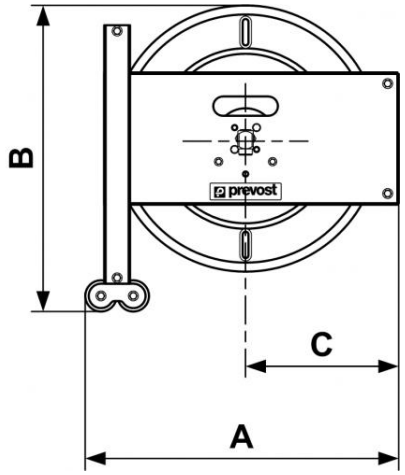

Dimensions			
Artikelnummer	A mm	B mm	C mm
DMO NHPI	485	475	237
DGO NHPI	485	480	237