Gleichseitiger dreifacher Verbinder für Schläuche - RPN ET

Für Rohr mit Außen-Ø (mm)	Betriebsdruck	Temperatur	Werkstoff
4	0 bis 10 bar	0°C bis + 60°C	Polymer und Messing vernickelt

Beschreibung

Artikelnummer	Für Rohr mit Außen-Ø (mm)
RPN ET0404	4
RPN ET0505	5
RPN ET0606	6
RPN ET0808	8

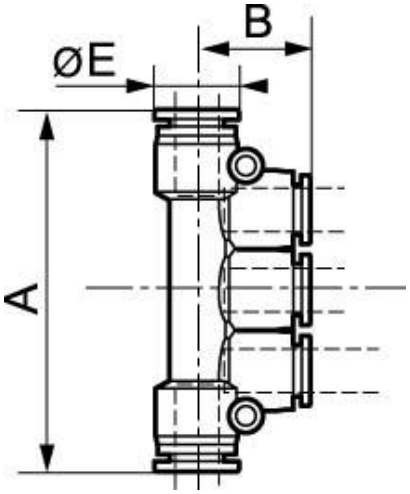

Dimensions			
Artikelnummer	A mm	B mm	E mm
RPN ET0404	59	19.5	10
RPN ET0505	60.5	19.5	12.8
RPN ET0606	60.5	19.5	12.8
RPN ET0808	79.6	24	13.8