Mikroventil - ungleiche Schläuche - RPS IT

Für Rohr mit Außen-Ø (mm)	Betriebsdruck	Temperatur	Werkstoff
6	0 bis 10 bar	0°C bis + 60°C	Polymer und Messing vernickelt

Beschreibung

Artikelnummer	Für Rohr mit Außen-Ø (mm)
RPS IT0806	6
RPS IT1210	10

Prevost SAS - 15 Rue du Pré Faucon - CS 90208 - Annecy-le-vieux - 74940 Annecy - France
Tel : +33 (0)4 50 64 04 45 - sales@prevost.eu - www.prevost.eu

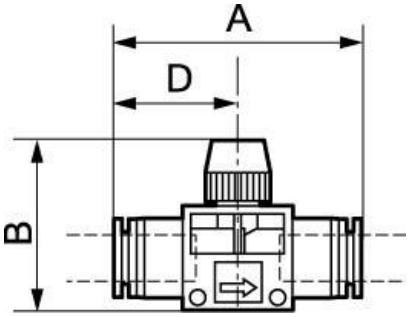

Dimensions			
Artikelnummer	A mm	B mm	D mm
RPS IT0806	51.3	40.3	25.8
RPS IT1210	62.9	44.5	31.8