Tragbares Kit für Schmiermittelbehälter 50/60 kg

Inhalt

Komplettkit: - Pumpe für 50/60 kg-Behälter - Schlauchlänge 730 mm - Deckel Dichtung - Verteilerpistole - Dichte Kupplung - 6 m Gummischlauch

Technologie

Doppelwirkender Kolben

Betriebsdruck

3 bis 7 bar

Ausgangsdruck

406 bar (Druckluft 7 bar)

Durchfluß

900 g/min (für Druckluft 6 bar)

IG BSPP

Lufteingang : G 1/4

Verdichtungsgrad

58:1

AG BSPP

Fettauslass : G 1/4

Prevost SAS - 15 Rue du Pré Faucon - CS 90208 - Annecy-le-vieux - 74940 Annecy - France
Tel : +33 (0)4 50 64 04 45 - sales@prevost.eu - www.prevost.eu

Beschreibung	
Artikelnummer	Inhalt
EPG KR60	Komplettkit: - Pumpe für 50/60 kg-Behälter - Schlauchlänge 730 mm - Deckel Dichtung - Verteilerpistole - Dichte Kupplung - 6 m Gummischlauch
EPG KRF60	Komplettes tragbares Kit EPG KR60 für Behälter 50/60 kg mit Filter/Regler/Öler-Einheit
EPG KRFC60	Komplettes tragbares Kit EPG KR60 für Behälter 50/60 kg mit Filter/Regler/Öler-Einheit und Transportwagen

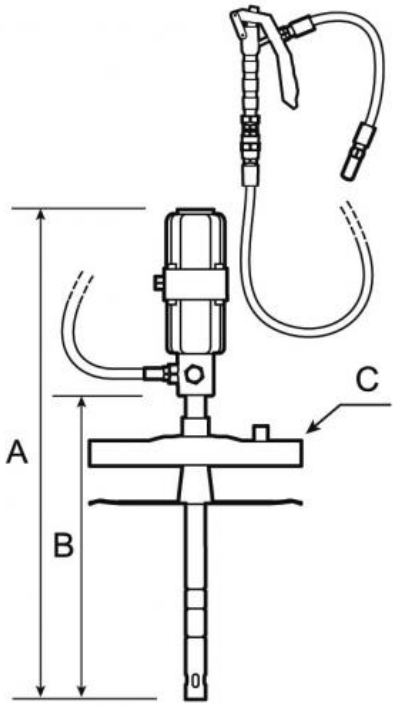

Dimensions			
Artikelnummer	A mm	B mm	C mm
EPG KR60	1000	730	340
EPG KRF60	1000	730	340
EPG KRFC60	680	410	280