ALTO 1 - Zwischenstück für Module G 1/4

IG BSPP
G 1/4

Luftausgang
4 Ausgänge für ungeölte Luft

Temperatur
+5°C bis +50 °C

Werkstoff
Körper : Aluminium Behälter Polycarbonat mit Metallschutz

Ausgestattet mit
Manuellem Ablass

Beschreibung

Artikelnummer	IG BSPP	Luftausgang
TE 1	G 1/4	4 Ausgänge für ungeölte Luft

Prevost SAS - 15 Rue du Pré Faucon - CS 90208 - Annecy-le-vieux - 74940 Annecy - France
Tel : +33 (0)4 50 64 04 45 - sales@prevost.eu - www.prevost.eu

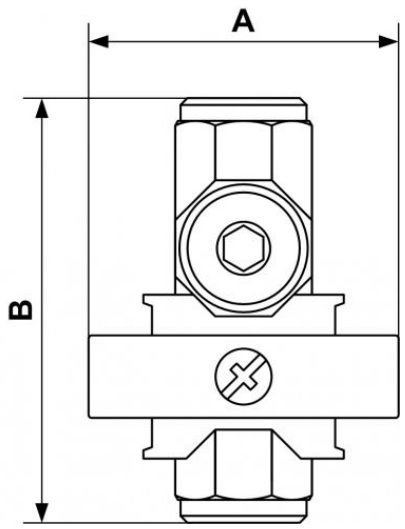

Dimensions		
Artikelnummer	A mm	B mm
TE 1	43	55