Filtereinheit für Lackieranwendungen mit wässrigen Lacken

Eingang mit IG BSPP
G 1/2

Ausgang mit 1 Kupplung
ESI 07

Durchfluß (in m³/h bei 7 bar)
85

Betriebsdruck
2 bis 12 bar

Temperatur
+1°C bis +66°C

Werkstoff
Körper und Behälter aluminium

Ausgestattet mit
Sicherheitsschnellkupplungen und Stecknippel prevoS1

Beschreibung

Artikelnummer	Eingang mit IG BSPP	Ausgang mit 1 Kupplung	Durchfluß (in m³/h bei 7 bar)
MBC 12ES	G 1/2	ESI 07	85
MBC 12IS	G 1/2	ISI 06	50
MBC 12CS	G 1/2	CSI 06	50

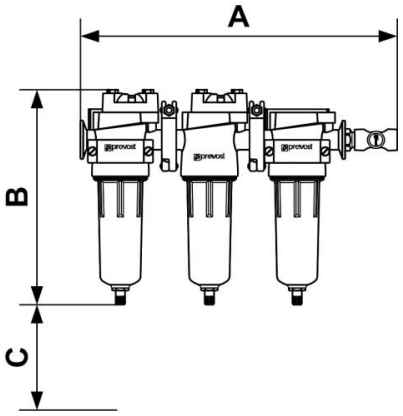

Dimensions			
Artikelnummer	A mm	B mm	C mm
MBC 12ES	400	280	76
MBC 12IS	400	280	76
MBC 12CS	400	280	76