Mobiler - Filterregler mit Manometer und Mikrofilter TB CSM3

Profil
European 7,4 mm

Eingang 1 Nippel
ERP 07

Filterung (µm)
5 und 0,01

Ausgang mit 2 Kupplungen
ESI 07

Durchfluß (l/min bei 6 bar Δp
0,6bar) = 1820

Temperatur
+5°C bis +50 °C

Werkstoff
Körper : Aluminium Behälter Polycarbonat mit Metallschutz

Vorteile
Leicht transportierbar

Ausgestattet mit
Kupplung und Nippel

Beschreibung

Artikelnummer	Profil	Eingang 1 Nippel	Filterung (µm)	Ausgang mit 2 Kupplungen	Durchfluß (l/min bei 6 bar Δp	Durchfluß (l/min bei 6 bar ?p

PTC ES	European 7,4 mm	ERP 07	5 und 0,01	ESI 07	0,6bar) = 1820	0,6bar) = 833
PTC IS	ISO 6150 B	IRP 06	5 und 0,01	ISI 06	0,6bar) = 1500	0,6bar) = 833
PTC IS8	ISO 6150 B	IRP 08	5 und 0,01	ISI 08	0,6bar) = 800	0,6bar) = 2120
PTC CM6	ISO 6150 C	CRP 06	5 und 0,01	CSM 06		
PTC CM8	ISO 6150 C	CRP 08	5 und 0,01	CSM 08		
PTC AS	ARO 210	ARP 06	5 und 0,01	ASI 06		

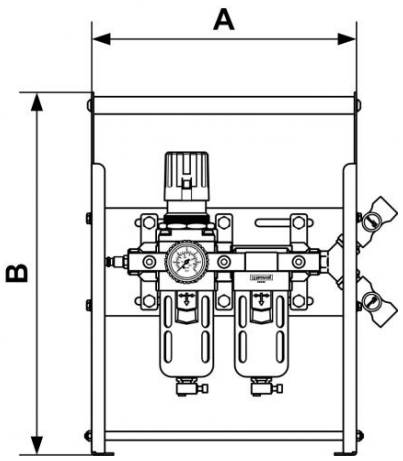

Dimensions		
Artikelnummer	A mm	B mm
PTC ES	303	417
PTC IS	11.929	16.417
PTC IS8	303	417
PTC CM6	303	417
PTC CM8	303	417
PTC AS	303	417