Serie DRFI - Edelstahl 304 - Polyurethanschlauch Ether

Ø Innen./Außen. (mm)	Länge (m)	Kupplung	Durchfluß (l/min)
10 x 14	12	ESI 07HE	800
Fest Eingang (mm)	**Gewicht (kg)**	**Technologie**	**Max. Betriebsdruck**
10 x 14	6,8	Schlaucheinrastung mit Sperrraste	12 bar
Werkstoff	**Anschluss**	**Ausgestattet mit**	
Gehäuse Edelstahl AISI 304	Zufuhrschlauch: 1 m	Drehbarer Halterung	

Beschreibung

Artikelnummer	Ø Innen./Außen. (mm)	Länge (m)	Kupplung	Durchfluß (l/min)	Fest Eingang (mm)	Gewicht (kg)
DRFI 1012ESHE	10 x 14	12	ESI 07HE	800	10 x 14	6,8

Prevost SAS - 15 Rue du Pré Faucon - CS 90208 - Annecy-le-vieux - 74940 Annecy - France
Tel : +33 (0)4 50 64 04 45 - sales@prevost.eu - www.prevost.eu

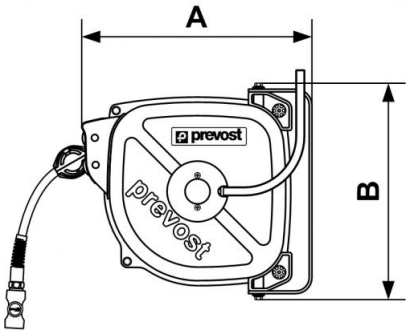

Dimensions		
Artikelnummer	A mm	B mm
DRFI 1012ESHE	370	337